Fațada
Sc. 1:50

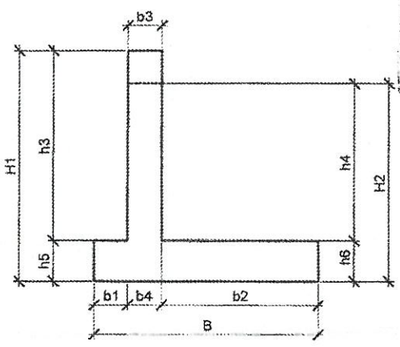

SERVICIUL DE STAT
PENTRU VERIFICAREA ȘI EXPERTIZA
PROIECTELOR ȘI CONSTRUCȚIILOR
VERIFICAT
VIZAT SPRE NESCHIMBARE
Verificator:
Data: 20

Fațada
Sc. 1:50

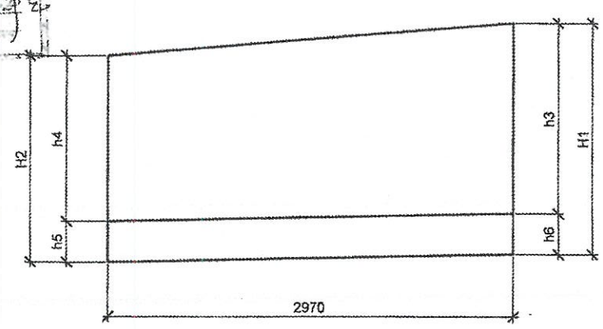

Scheme de armare
Sc. 1:50

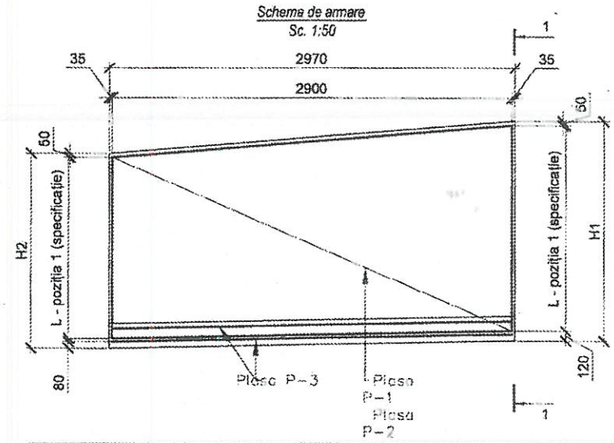

Lista elementelor peretelui de sprijin

PC+	Denumirea P/S	Elementele peretelui de sprijin din amonte											Pagina Specificație
		B	b1	b2	H1	H2	h3	h4	h5	h6	b3	b4	
PC 3+61	PSm1,65x1,5-1	1	0,3	0,4	1,65	1,50	1,4	1,2	0,3	0,3	0,3	0,3	Pag. 42
PC 3+64	PSm1,85x1,65-2	1,2	0,3	0,6	1,85	1,65	1,6	1,4	0,3	0,3	0,3	0,3	Pag. 43
PC 3+67	PSm1,95x1,7-3	1,2	0,3	0,5	1,95	1,70	1,7	1,4	0,3	0,3	0,3	0,3	Pag. 44
PC 3+70	PSm2,05x1,75-4	1,5	0,3	0,8	2,05	1,75	1,8	1,5	0,3	0,3	0,3	0,3	Pag. 45
PC 3+73	PSm2,1x1,8-5	1,5	0,3	0,8	2,10	1,80	1,8	1,5	0,3	0,3	0,3	0,3	Pag. 46
PC 3+76	PSm2,15x1,85-6	1,5	0,3	0,8	2,15	1,85	1,9	1,6	0,3	0,3	0,3	0,3	Pag. 47
PC 3+79	PSm2,2x1,75-7	1,5	0,3	0,8	2,20	1,75	1,9	1,5	0,3	0,3	0,3	0,3	Pag. 48
PC 3+82	PSm2,1x1,7-8	1,5	0,3	0,8	2,10	1,70	1,8	1,4	0,3	0,3	0,3	0,3	Pag. 49
PC 3+85	PSm2,05x1,65-9	1,5	0,3	0,8	2,05	1,65	1,8	1,4	0,3	0,3	0,3	0,3	Pag. 50
PC 3+88	PSm2x1,6-10	1,5	0,3	0,8	2,00	1,60	1,7	1,3	0,3	0,3	0,3	0,3	Pag. 51
PC 3+91													

Ex. PSm1,65x1,5-1

Perete de Sprijin, H1/H2, tipul peretelui de sprijin 1.

Mod	Nr.sec	Coala	Nr.doc	Semnat.	Data	I-17-89-DA		
						Construcția drumului L401 cu lungimea de 3,115km (de la R10 pînă la mănăstirea Vărzărești)		
						Sectorul II	Stadiu: PE	Foaia: 40 / Foi
Manager de pr		Lujanscaia			10.19	Perete de sprijin. Schema de cofraj; Schema de armare Sc. 1:50	Institutul de proiectări de stat "IPROCOM" or. Chișinău	
Sp.Prin		Lujanscaia			10.19			
Elabor		Stoianova			10.19			

Plasa P-3
Sc. 1:50

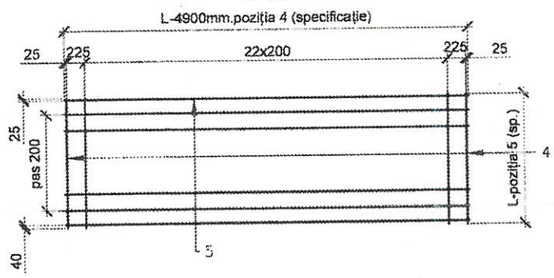

Plasa P-1;2
Sc. 1:50

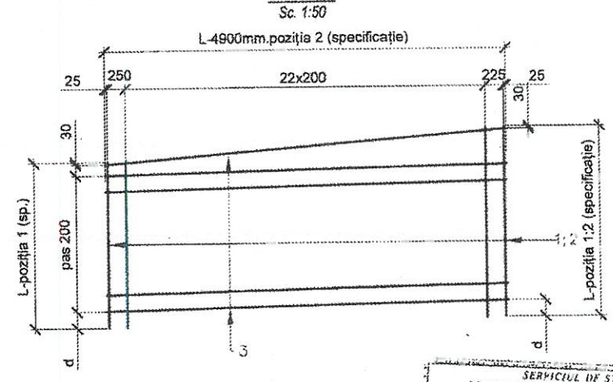

1 - 1
Sc. 1:50

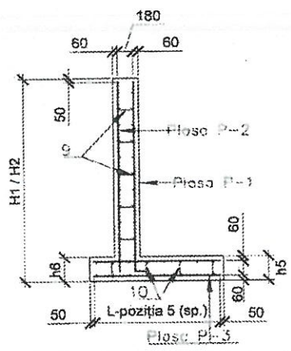

Detalii

Poz.	Element
6	310, R10, 30

Detalii

Poz.	Element
2	min-max, 100

SERVICIUL DE STAT
PENTRU VERIFICAREA ŞI EXPERTIZAREA
PROJECTELOR ŞI CONSTRUCŢIILOR
VERIFICAT
VIZAT SPRE NESCHIMBARE
Verificator: M. Ketăsca
Data: (Numele, Prenumele) (Semnătura) 20

Mod	Nr.sec	Coala	Nr.doc	Semnat.	Data
Manager de pr		Lujanscaia			10.19
Sp.Prin		Lujanscaia			10.19
Elabor		Stoianova			10.19

1-17-89-DA

Construcţia drumului L401 cu lungimea de 3,115km (de la R10 pînă la mănăstirea Vărzăreşti)

Sectorul II

Stadiu	Foaia	Foi
PE	41	

Perete de sprijin.
Plasa P1, P2; P3 Sc. 1:50

Institutul de proiectări de stat "IPROCOM" or. Chişinău

Specificaţie

Format	Zona	Poz.	Notaţie	Denumire	Cantitate	Masa, kg
				Plasa P-1	1	**21,10**
		1	ГОСТ 5781-82*	Ø 10 AIII L- 1480 ÷1330 Lmed-1405	15	0,87
		3	- // - // -	Ø 8 AI L- 2900	7	1,15
				Plasa P-2	1	**22,00**
		2	ГОСТ 5781-82*	Ø 10 AIII L- 1580 ÷1430 Lmed-1505	15	0,93
		3	- // - // -	Ø 8 AI L- 2900	7	1,15
				Plasa P-3	2	**35,50**
		4	ГОСТ 5781-82*	Ø 12 AIII L- 900	15	0,80
		5	- // - // -	Ø 8 AI L- 2900	5	1,15
				Detalii		
		6	ГОСТ 5781-82*	Ø 8 AI L- 310	91	0,13
				Material		
				Beton B25. F200. W6		**2,03 m³**

Extras de armatură

Marca elementului	Articole din armatură						
	Clasa armaturii						Total
	AI		AIII			Total	
	ГОСТ 5781-82*		ГОСТ 5781-82*				
	8	Total	10	12	Total		
PSm1,65x1,5-1	33,68	33,68	27,00	24,00	51,00	84,68	84,68

LUANSCAIA LILIA PROIECTANT* Seria 2015 Nr. 1335 B.Sa

Mod	Nr.sec	Plansa	Nr.doc	Semnăt	Data	50/2016	Plaşa
						Specificaţie PSm1,65x1,5-1	42

Specificaţie

Format	Zona	Poz.	Notaţie	Denumire	Cantitate	Masa, kg
				Plasa P-1	1	**22,75**
		1	ГОСТ 5781-82*	Ø 10 AIII L- 1680 ÷1480 Lmed-1580	15	0,98
		3	- // - // -	Ø 8 AI L- 2900	7	1,15
				Plasa P-2	1	**23,65**
		2	ГОСТ 5781-82*	Ø 10 AIII L- 1780 ÷1580 Lmed-1680	15	1,04
		3	- // - // -	Ø 8 AI L- 2900	7	1,15
				Plasa P-3	2	**43,20**
		4	ГОСТ 5781-82*	Ø 12 AIII L- 1100	15	0,98
		5	- // - // -	Ø 8 AI L- 2900	6	1,15
				Detalii		
		6	ГОСТ 5781-82*	Ø 8 AI L- 310	98	0,13
				Material		
				Beton B25. F200. W6		**2,36 m³**

Extras de armatură

Marca elementului	Articole din armatură						
	Clasa armaturii						Total
	AI		AIII			Total	
	ГОСТ 5781-82*		ГОСТ 5781-82*				
	8	Total	10	12	Total		
PSm1,85x1,65-2	35,74	35,74	30,30	29,40	59,70	95,44	95,44

Mod	Nr.sec	Plansa	Nr.doc	Semnăt	Data	50/2016	Plaşa
						Specificaţie PSm1,85x1,65-2	43

Specificaţie

Format	Zona	Poz.	Notaţie	Denumire	Cantitate	Masa, kg
				Plasa P-1	1	24,65
		1	ГОСТ 5781-82*	Ø 10 AIII L- 1780 ÷1530 Lmed-1655	15	1,03
		3	- // - // -	Ø 8 AI L- 2900	8	1,15
				Plasa P-2	1	25,55
		2	ГОСТ 5781-82*	Ø 10 AIII L- 1880 ÷1630 Lmed-1755	15	1,09
		3	- // - // -	Ø 8 AI L- 2900	8	1,15
				Plasa P-3	2	43,20
		4	ГОСТ 5781-82*	Ø 12 AIII L- 1100	15	0,98
		5	- // - // -	Ø 8 AI L- 2900	6	1,15
				Detalii		
		6	ГОСТ 5781-82*	Ø 8 AI L- 310	105	0,13
				Material		
				Beton B25. F200. W6		2,43 m³

Extras de armatură

Marca elementului	Articole din armatură						
	Clasa armaturii						Total
	AI		AIII			Total	
	ГОСТ 5781-82*		ГОСТ 5781-82*				
	8	Total	10	12	Total		
PSm1,95x1,7-3	38,95	38,95	31,80	29,40	61,20	100,15	100,15

Mod	Nr.seo	Plansa	Nr.doc	Semnăt	Data	50/2016	Plaşa
						Specificaţie PSm1,95x1,7-3	44

Specificație

Format	Zona	Poz.	Notație	Denumire	Cantitate	Masa, kg
				Plasa P-1	1	**25,25**
		1	ГОСТ 5781-82*	Ø 10 AIII L- 1880 ÷1580 Lmed-1730	15	1,07
		3	- // - // -	Ø 8 AI L- 2900	8	1,15
				Plasa P-2	1	**26,15**
		2	ГОСТ 5781-82*	Ø 10 AIII L- 1980 ÷1680 Lmed-1830	15	1,13
		3	- // - // -	Ø 8 AI L- 2900	8	1,15
				Plasa P-3	2	**53,60**
		4	ГОСТ 5781-82*	Ø 12 AIII L- 1400	15	1,25
		5	- // - // -	Ø 8 AI L- 2900	7	1,15
				Detalii		
		6	ГОСТ 5781-82*	Ø 8 AI L- 310	113	0,13
				Material		
				Beton B25. F200. W6		**2,76 m³**

Extras de armatură

Marca elementului	Articole din armatură						Total
	Clasa armaturii						
	AI		AIII			Total	
	ГОСТ 5781-82*		ГОСТ 5781-82*				
	8	Total	10	12	Total		
PSm2,05x1,75-4	41,14	41,14	33,00	37,50	70,50	111,64	111,64

Mod	Nr.sec	Plansa	Nr.doc	Semnăt	Data	50/2016	Plașa
						Specificație PSm2,05x1,75-4	45

Specificaţie

Format	Zona	Poz.	Notaţie	Denumire	Cantitate	Masa, kg
				Plasa P-1	1	25,70
		1	ГОСТ 5781-82*	Ø 10 AIII L- 1930 ÷1630 Lmed-1780	15	1,10
		3	- // - // -	Ø 8 AI L- 2900	8	1,15
				Plasa P-2	1	26,60
		2	ГОСТ 5781-82*	Ø 10 AIII L- 2030 ÷1730 Lmed-1880	15	1,16
		3	- // - // -	Ø 8 AI L- 2900	8	1,15
				Plasa P-3	2	53,60
		4	ГОСТ 5781-82*	Ø 12 AIII L- 1400	15	1,25
		5	- // - // -	Ø 8 AI L- 2900	7	1,15
				Detalii		
		6	ГОСТ 5781-82*	Ø 8 AI L- 310	113	0,13
				Material		
				Beton B25. F200. W6		2,81 m³

Extras de armatură

Marca elementului	Articole din armatură						
	Clasa armaturii						
	AI		AIII			Total	Total
	ГОСТ 5781-82*		ГОСТ 5781-82*				
	8	Total	10	12	Total		
PSm2,1x1,8-5	41,14	41,14	33,90	37,50	71,40	112,54	112,54

Mod	Nr.sec	Plansa	Nr.doc	Semnăt	Data	50/2016	Plaşa
						Specificaţie PSm2,1x1,8-5	46

Specificație

Format	Zona	Poz.	Notație	Denumire	Cantitate	Masa, kg
				Plasa P-1	1	**26,15**
		1	ГОСТ 5781-82*	Ø 10 AIII L- 1980 ÷1680 Lmed-1830	15	1,13
		3	- // - // -	Ø 8 AI L- 2900	8	1,15
				Plasa P-2	1	**27,20**
		2	ГОСТ 5781-82*	Ø 10 AIII L- 2080 ÷1780 Lmed-1930	15	1,20
		3	- // - // -	Ø 8 AI L- 2900	8	1,15
				Plasa P-3	2	**53,60**
		4	ГОСТ 5781-82*	Ø 12 AIII L- 1400	15	1,25
		5	- // - // -	Ø 8 AI L- 2900	7	1,15
				Detalii		
		6	ГОСТ 5781-82*	Ø 8 AI L- 310	113	0,13
				Material		
				Beton B25. F200. W6		**2,85 m³**

Extras de armatură

Marca elementului	Articole din armatură						
	Clasa armaturii						
	AI		AIII			Total	Total
	ГОСТ 5781-82*		ГОСТ 5781-82*				
	8	Total	10	12	Total		
PSm2,15x1,85-6	41,14	41,14	34,95	37,50	72,45	113,59	113,59

LUPANSCAIA LIUBOV * PROIECTANT * Seria 2015 Nr. 1535 B.Sa

Mod	Nr.sec	Plansa	Nr.doc	Semnăt	Data	50/2016	Plașa
						Specificație PSm2,15x1,85-6	47

Specificaţie

Format	Zona	Poz.	Notaţie	Denumire	Cantitate	Masa, kg
				Plasa P-1	1	**26,00**
		1	ГОСТ 5781-82*	Ø 10 AIII L- 2030 ÷1580 Lmed-1805	15	1,12
		3	- // - // -	Ø 8 AI L- 2900	8	1,15
				Plasa P-2	1	**26,90**
		2	ГОСТ 5781-82*	Ø 10 AIII L- 2130 ÷1680 Lmed-1905	15	1,18
		3	- // - // -	Ø 8 AI L- 2900	8	1,15
				Plasa P-3	2	**53,60**
		4	ГОСТ 5781-82*	Ø 12 AIII L- 1400	15	1,25
		5	- // - // -	Ø 8 AI L- 2900	7	1,15
				Detalii		
		6	ГОСТ 5781-82*	Ø 8 AI L- 310	113	0,13
				Material		
				Beton B25. F200. W6		**2,83 m³**

Extras de armatură

Marca elementului	Articole din armatură						
	Clasa armaturii						
	AI		AIII			Total	Total
	ГОСТ 5781-82*		ГОСТ 5781-82*				
	8	Total	10	12	Total		
PSm2,2x1,75-7	41,14	41,14	34,50	37,50	72,00	113,14	113,14

LUANSCAIA LIUBOV * PROIECTANT * Seria 2015 Nr.1335 D.3a

Mod	Nr.sec	Plansa	Nr.doc	Semnăt	Data	50/2016	Plaşa
						Specificaţie PSm2,2x1,75-7	48

Specificaţie

Format	Zona	Poz.	Notaţie	Denumire	Cantitate	Masa, kg
				Plasa P-1	1	**25,25**
		1	ГОСТ 5781-82*	Ø 10 AIII L- 1930 ÷1530 Lmed-1730	15	1,07
		3	- // - // -	Ø 8 AI L- 2900	8	1,15
				Plasa P-2	1	**26,15**
		2	ГОСТ 5781-82*	Ø 10 AIII L- 2030 ÷1630 Lmed-1830	15	1,13
		3	- // - // -	Ø 8 AI L- 2900	8	1,15
				Plasa P-3	2	**53,60**
		4	ГОСТ 5781-82*	Ø 12 AIII L- 1400	15	1,25
		5	- // - // -	Ø 8 AI L- 2900	7	1,15
				Detalii		
		6	ГОСТ 5781-82*	Ø 8 AI L- 310	113	0,13
				Material		
				Beton B25. F200. W6		**2,76 m³**

Extras de armatură

Marca elementului	Articole din armatură						
	Clasa armaturii						Total
	AI		AIII			Total	
	ГОСТ 5781-82*		ГОСТ 5781-82*				
	8	Total	10	12	Total		
PSm2,1x1,7-8	41,14	41,14	33,00	37,50	70,50	111,64	111,64

LIUANSCAIA LIUBOV * PROIECTANT * Seria 2018 Nr. 1335 Ex.3a

Mod	Nr.sec	Plansa	Nr.doc	Semnăt	Data	50/2016	Plaşa
						Specificaţie PSm2,1x1,7-8	49

Specificaţie

Format	Zona	Poz.	Notaţie	Denumire	Cantitate	Masa, kg
				Plasa P-1		
		1	ГОСТ 5781-82*	Ø 10 AIII L- 1880 ÷1480 Lmed-1680	1	**23,65**
		3	- // - // -	Ø 8 AI L- 2900	15	1,04
				Plasa P-2	7	1,15
		2	ГОСТ 5781-82*	Ø 10 AIII L- 1980 ÷1580 Lmed-1780	1	**24,55**
		3	- // - // -	Ø 8 AI L- 2900	15	1,10
				Plasa P-3	7	1,15
		4	ГОСТ 5781-82*	Ø 12 AIII L- 1400	2	**53,60**
		5	- // - // -	Ø 8 AI L- 2900	15	1,25
					7	1,15
				Detalii		
		6	ГОСТ 5781-82*	Ø 8 AI L- 310	106	0,13
				Material		
				Beton B25. F200. W6		**2,72 m³**

Extras de armatură

Marca elementului	Articole din armatură						
	Clasa armaturii						
	AI		AIII			Total	Total
	ГОСТ 5781-82*		ГОСТ 5781-82*				
	8	Total	10	12	Total		
PSm2,05x1,65-9	37,93	37,93	32,10	37,50	69,60	107,53	107,53

Mod	Nr.sec	Plansa	Nr.doc	Semnăt	Data	50/2016	Plaşa
						Specificaţie PSm2,05x1,65-9	50

Specificație

Format	Zona	Poz.	Notație	Denumire	Cantitate	Masa, kg
				Plasa P-1	1	**23,20**
		1	ГОСТ 5781-82*	Ø 10 AIII L- 1830 ÷1430 Lmed-1630	15	1,01
		3	- // - // -	Ø 8 AI L- 2900	7	1,15
				Plasa P-2	1	**24,10**
		2	ГОСТ 5781-82*	Ø 10 AIII L- 1930 ÷1530 Lmed-1730	15	1,07
		3	- // - // -	Ø 8 AI L- 2900	7	1,15
				Plasa P-3	2	**53,60**
		4	ГОСТ 5781-82*	Ø 12 AIII L- 1400	15	1,25
		5	- // - // -	Ø 8 AI L- 2900	7	1,15
				Detalii		
		6	ГОСТ 5781-82*	Ø 8 AI L- 310	106	0,13
				Material		
				Beton B25. F200. W6		**2,67 m³**

Extras de armatură

Marca elementului	Articole din armatură						
	Clasa armaturii						
	AI		AIII			Total	Total
	ГОСТ 5781-82*		ГОСТ 5781-82*				
	8	Total	10	12	Total		
PSm2x1,6-10	37,93	37,93	31,20	37,50	68,70	106,63	106,63

Mod	Nr.sec	Plansa	Nr.doc	Semnăt	Data	50/2016	Plașa
						Specificație PSm2x1,6-10	51

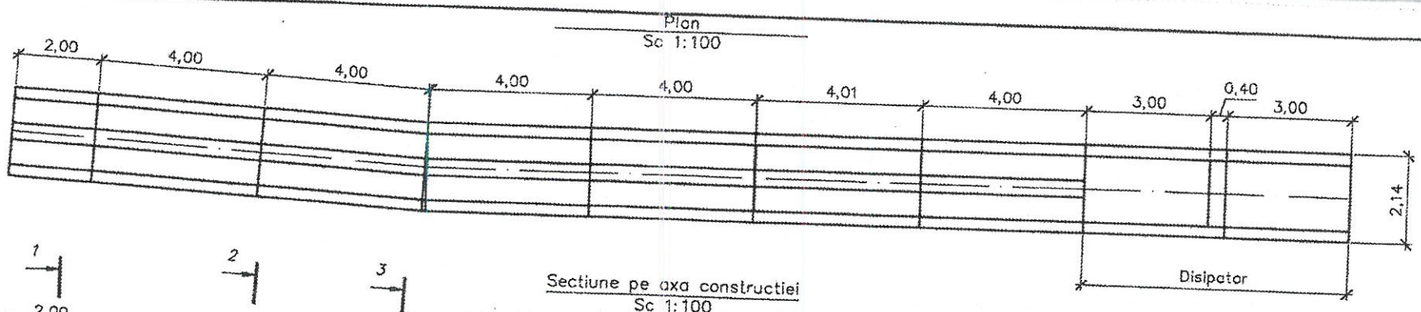

Plan
Sc 1:100

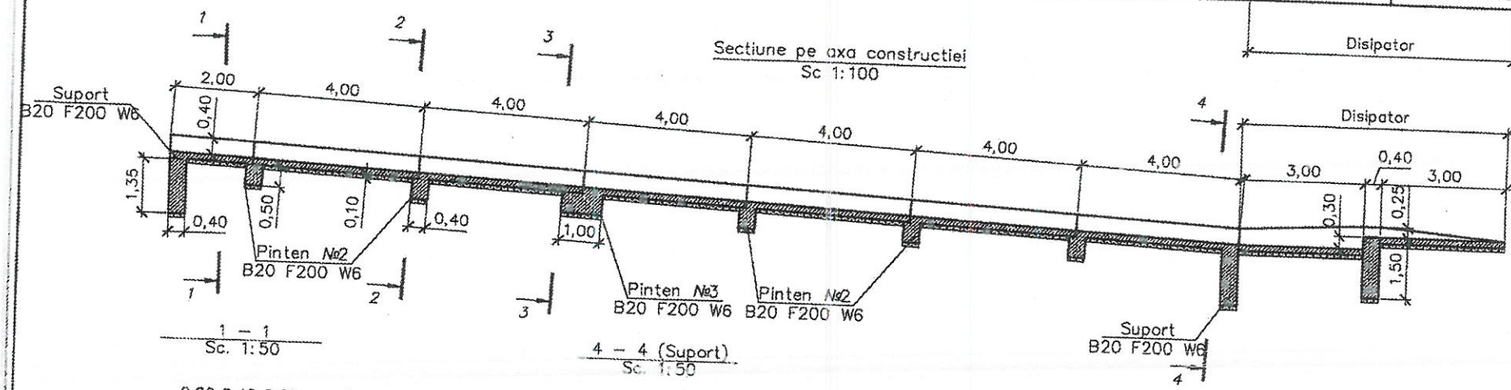

Sectiune pe axa constructiei
Sc 1:100

1 – 1
Sc. 1:50

4 – 4 (Suport)
Sc. 1:50

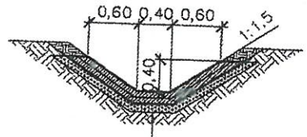

Piatra sparta M400–0,10

Beton monolit B20 F200 W6 – 0,15

2 – 2 (3 – 3)
Sc. 1:50

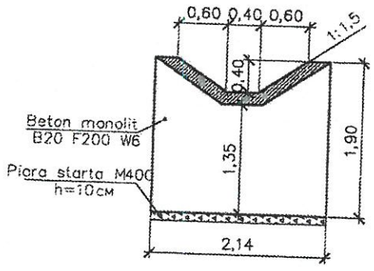

Rost
Sc. 1:50

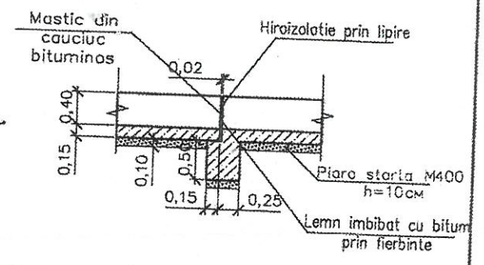

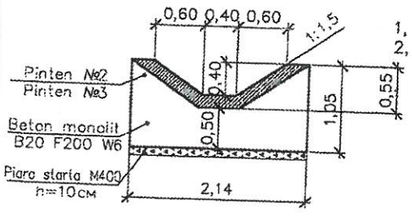

Nota

1, Pinten №2 se executeaza peste fiecare 4 m,
2, Pinten №3 se executeaza la PC
– dreapta PC20+24, PC20+68, PC21+00, PC21+24, PC21+40, PC21+80,PC22+24, PC22+48
– stinga PC22+26, PC22+52, PC23+02

SERVICIUL DE STAT PENTRU VERIFICAREA ŞI EXPERTIZAREA PROIECTELOR ŞI CONSTRUCŢIILOR
VERIFICAT
VIZAT SPRE NESCHIMBARE
Verificatori:
Data: 20

Mod	Nr.sec	Coala	Nr.doc	Semnat.	Data	1-17-89-DA		
						Construcţia drumului L401 cu lungimea de 3,115km (de la R10 pînă la mănăstirea Vărzăreşti)		
						Sectorul I	Stadiu	Foaia	Foi
							PE	52	
Manager de pr		Lujanscaia			10.19	Şanţ din beton monolit	Institutul de proiectări de stat "IPROCOM" or. Chişinău	
Sp.Prin		Lujanscaia			10.19			
Elabor		Stoianova			10.19			

Plan
Sc 1:100

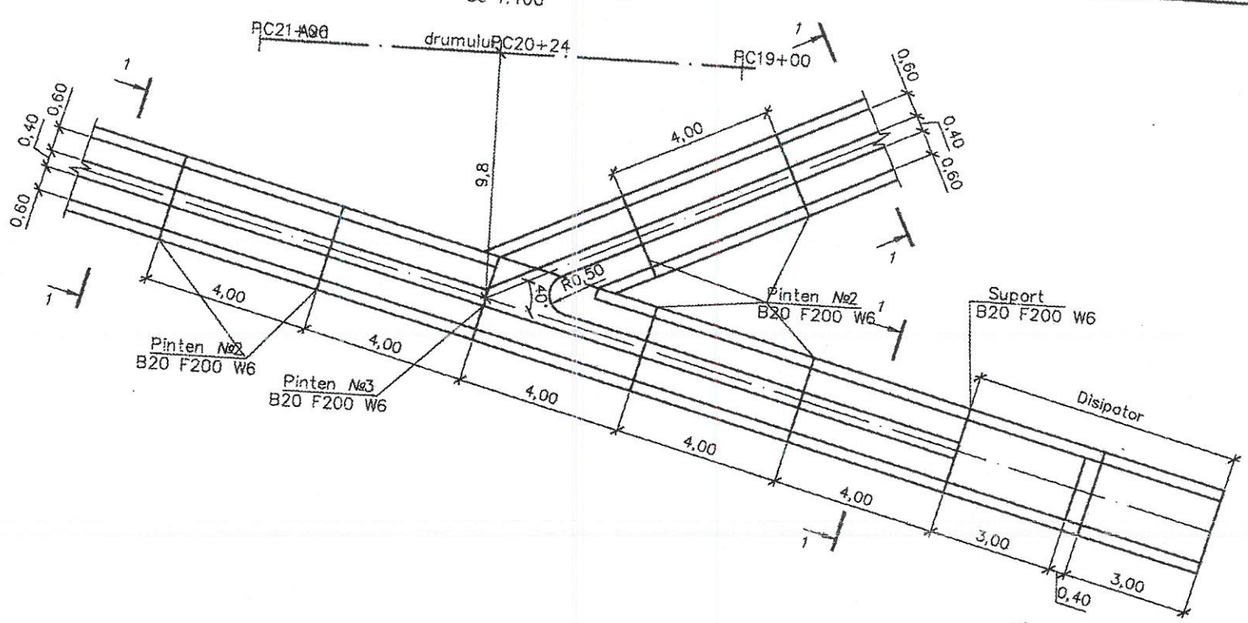

1 – 1
Sc. 1:50

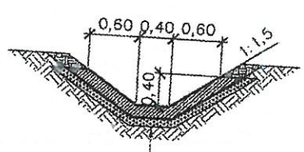

Piatra sparta M400 – 0,10

Beton monolit B20 F200W6 – 0,15

SERVICIUL DE STAT PENTRU VERIFICAREA SI EXPERTIZAREA PROIECTELOR SI CONSTRUCTIILOR
VERIFICAT
VIZAT SPRE NESCHIMBARE
Verificator: M. Potarca
Data "" (luna, trimestru) 20 (semnatura)

Mod	Nr.sec	Coala	Nr.doc	Semnat.	Data	1-17-89-DA		
						Construcţia drumului L401 cu lungimea de 3,115km (de la R10 pînă la mănăstirea Vărzăreşti)		
Manager de pr		Lujanscaia			10.19	Sectorul I	Stadiu: PE	Foaia: 53 / Foi:
Sp.Prin		Lujanscaia			10.19	Şanţ din beton monolit	Institutul de proiectări	

Plan
Sc 1:100

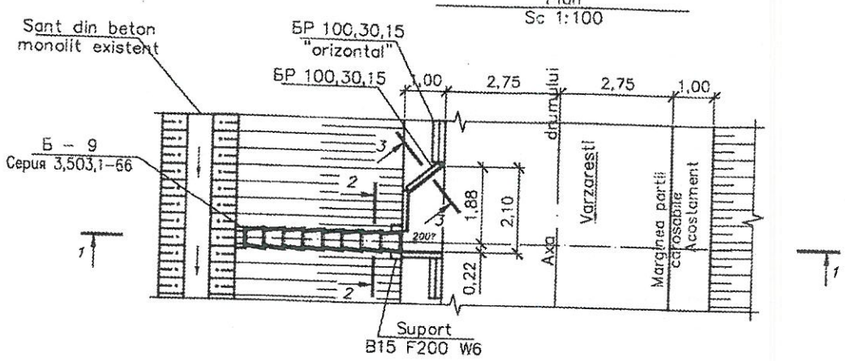

1 – 1
Sc 1:100

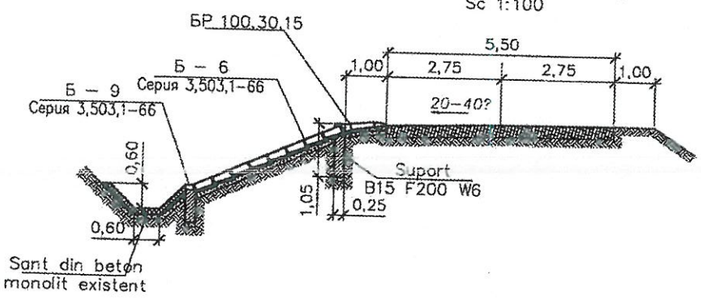

2 – 2
Sc 1:50

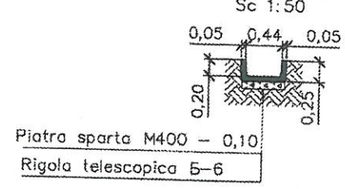

3 – 3
Sc 1:50

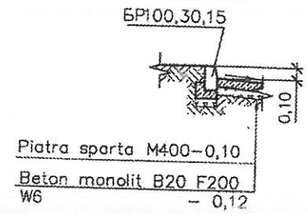

Suport
Sc 1:50

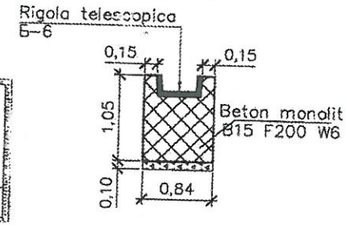

Nota
1, Elemente Б–6, Б–9 conform Proiect Tip 3,503,1–66
2, Blocurile Б–9, pot fi executate din beton monolit B20 F200 W6
3, La PC16+00, PC19+00 casiul pe acostament este executat din beton monolit cu sectiune tip "A"

SERVICIUL DE STAT
PENTRU VERIFICAREA SI EXPERTIZAREA PROIECTELOR SI CONSTRUCTIILOR
VERIFICAT
VIZAT SPRE MESCHIZIBARE
Verificatori:
Data. 20

Casiul tip "A"
Sc 1:50

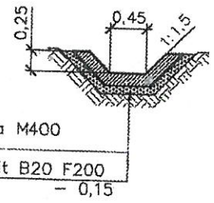

Mod	Nr.sec	Coala	Nr.doc	Semnat.	Data	I-17-89-DA		
						Construcţia drumului L401 cu lungimea de 3,115km (de la R10 pînă la mănăstirea Vărzăreşti)		
						Sectorul I	Stadiu	Foaia	Foi
							PE	54	
Manager de pr		Lujanscaia			10.19	Plan descarcatorului Sectiune 1-1,2-2,3-3 Sc.1:100	Institutul de proiectări de stat "IPROCOM" or. Chişinău		
Sp.Prin		Lujanscaia			10.19				
Elabor		Stoianova			10.19				

Plan
Sc 1:100

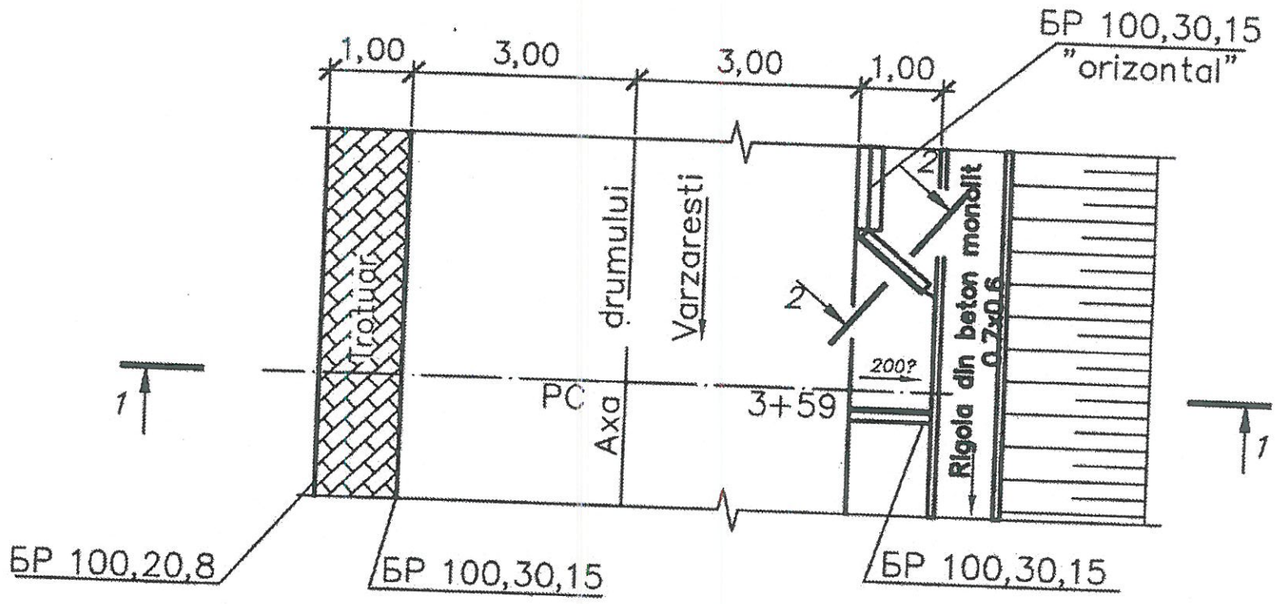

1 – 1
Sc 1:100

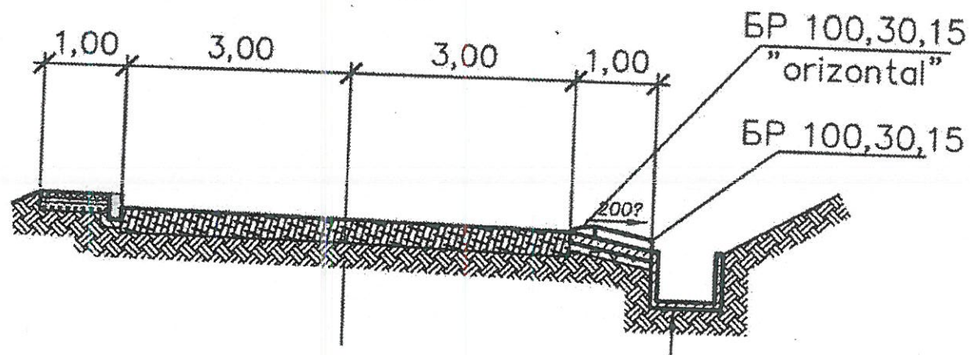

2 – 2
Sc 1:50

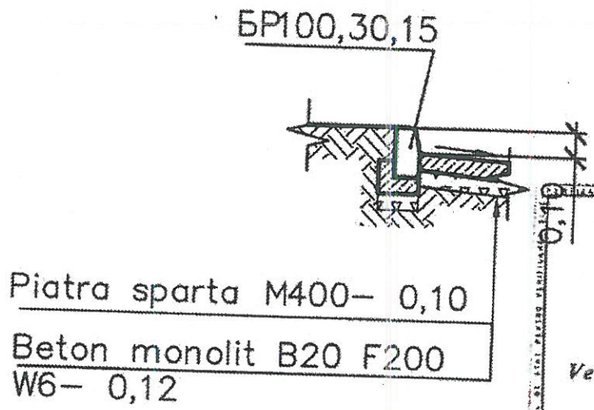

SERVICIUL DE STAT
PENTRU VERIFICAREA ŞI EXPERTIZAREA
PROIECTELOR ŞI CONSTRUCŢIILOR
VERIFICAT
VIZAT SPRE NESCHIMBARE
Verificatori: (Numele, Prenumele) (Semnătura)
Data "" 20

Mod	Nr.sec.	Coala	Nr.doc	Semnat.	Data	1-17-89-DA			
						Construcția drumului L401 cu lungimea de 3,115km (de la R10 pînă la mănăstirea Vărzărești)			
						Sectorul II	Stadiu	Foaia	Foi
							PE	55	
Manager de pr		Lujanscaia			10.19	Plan descarcatorului PC3' +59 Sectiune 1-1,2-2 Sc 1:100	Institutul de proiectări de stat "IPROCOM" or. Chișinău		
Sp.Prin		Lujanscaia			10.19				
Labor		Stoianova			10.19				